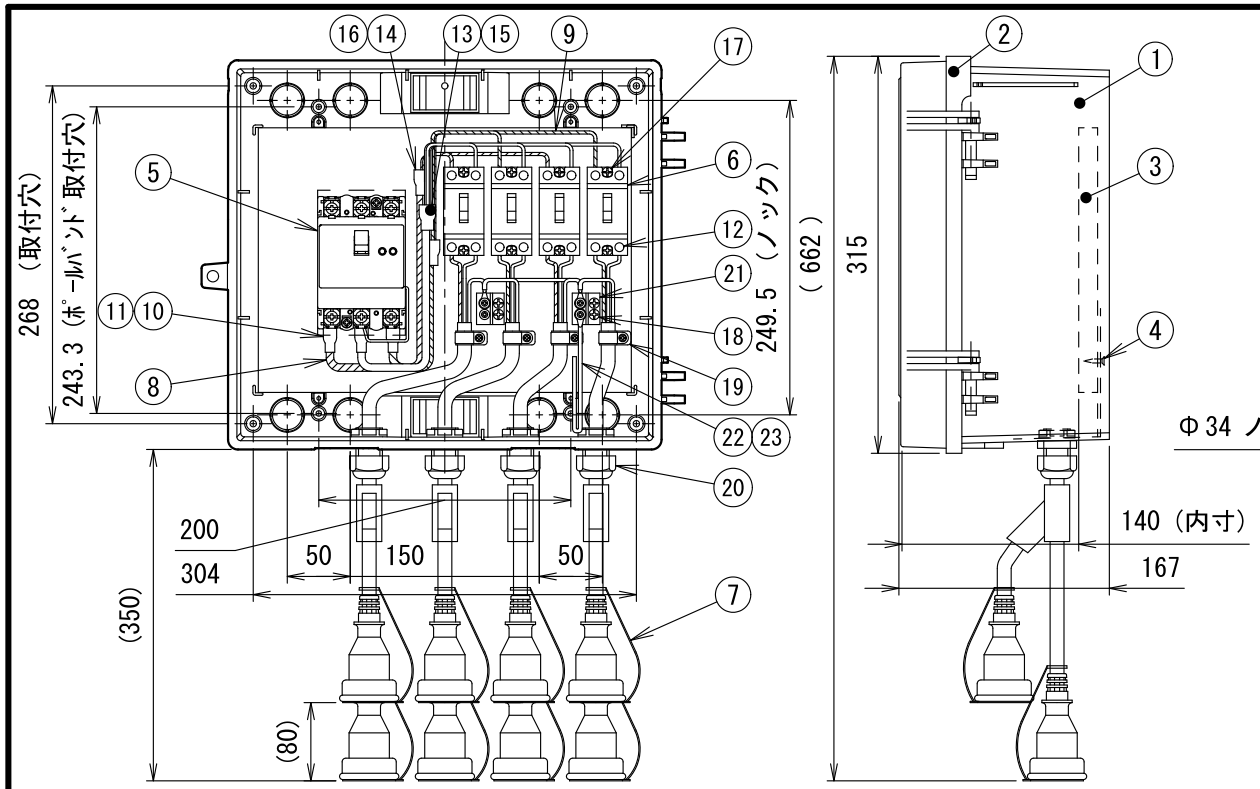


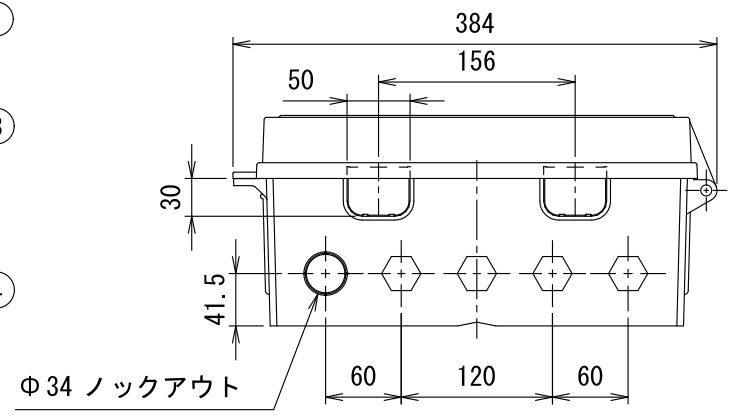


底面図

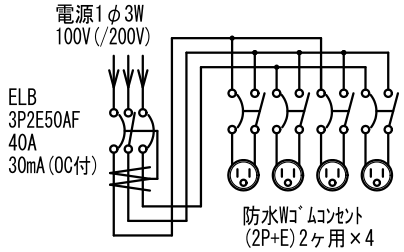


結線図

| 符号 | 名称 | 材質 | 個数 | 備考 |
|---|---|---|---|---|
| 12 | 棒型圧着端子 | 銅 | 8 | ― |
| 11 | 絶縁キャップ | PVC－P | 各1 | V-8(赤、白、黒) |
| 10 | 丸形圧着端子 | 銅 | 3 | 丸（8-6S） |
| 9 | IV線 | | | φ2mm |
| 8 | リード線（幹線） | | | HIV 8sq |
| 7 | 防水Wゴムコンセント | | 4 | 2P+E付 |
| 6 | 安全ブレーカ | | 4 | 2P1E 20A |
| 5 | 漏電遮断器 | | 1 | 3P2E 40A OC付<br>中性線欠相保護付 |
| 4 | 十字穴付き皿タッピンねじ | 鋼 | 4 | 3.5×16<br>三価クロメートめっき |
| 3 | ボード | ベニア | 1 | 300×210×15 |
| 2 | カバー | ABS | 1 | ― |
| 1 | 基台 | ABS | 1 | ― |

| 符号 | 名称 | 材質 | 個数 | 備考 |
|---|---|---|---|---|
| (25) | 端子カバー | | | 添付品 |
| (24) | バンド通し穴キャップ | ABS | 2 | 添付品 |
| 23 | アース線 | | 1 | 2□（200mm） |
| 22 | 丸形圧着端子 | 銅 | 2 | 丸（3.5-4） |
| | | | 3 | 丸（2-4） |
| 21 | アース端子台 | | 2 | 1P |
| 20 | ケーブルクランプ | | 4 | ― |
| 19 | KTB-4 | PE | 4 | 丸木ねじ 3.1×20<br>光沢クロメートめっき |
| 18 | 十字穴付丸木ねじ | 鋼 | 4 | 3.5×25<br>光沢クロメートめっき |
| 17 | 十字穴付丸木ねじ | 鋼 | 8 | 3.5×28<br>光沢クロメートめっき |
| 16 | 絶縁キャップ | PVC－P | 各1 | V-14(赤、黒) |
| 15 | | | 1 | V-22(白) |
| 14 | 圧着スリーブ | 銅 | 2 | P14 |
| 13 | | | 1 | P22 |

| 製品仕様図 | | |
|---|---|---|
| 尺度 | 品名 | 屋外電力用仮設ボックス |
| 1/6 | | 13－4BW4 |
| 第三角法 | 図番 | WB28770F |

**未来工業株式会社**